ՄՆՈՂ ԳԾԻ ՏՎՅԱԼՆԵՐ	
ՄՈՒՏՔԱ-ՌԱԶԻԿԻ ՍԱՐՔ, N ԸՍՏ ՀԱՏԱԿԳԾԻ	ՆԵՐԱՆՑՄԱՆ ԱՆՁԱՏԻՉ
ԿԱԲԵԼԻ ՄԱԿՆԻՇ ԵՎ ԿՏՐՎԱԾՔԸ	
ԲԱՇԽԻՉ ՊԱՀԱՐԱՆ ,N ԸՍՏ ՀԱՏԱԿԳԾԻ	ԱԾՅԱԼԻՆ ԱՊԱՐԱՏ / ՆՈՄԻՆԱԼ ՀՈՍԱՆՔ (Ա)
ԿԱԲԵԼԻ ՄԱԿՆԻՇ ԵՎ ԿՏՐՎԱԾՔԸ	

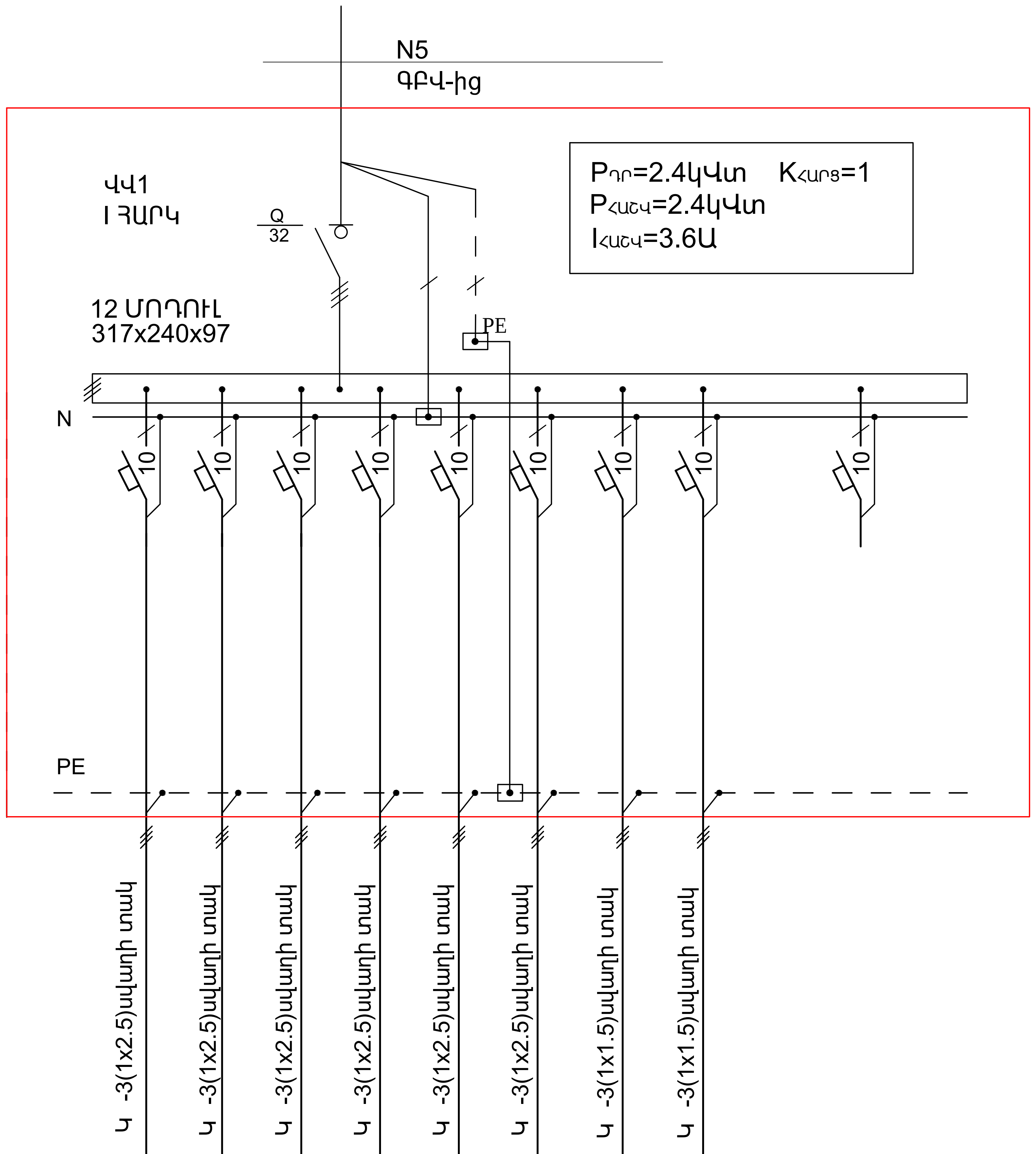

ԷԼԵԿՏՐԱՍՊԱՌՈՂՆԵՐ												
ՍՊԱՌԻՉԻ ԱՆՎԱՆՈՒՄԸ		ԱՍՏԻՃԱՆԱՎԱՆԴ. ՆԱԽԱՍՏԻՔԻ ԼՈՒՍԱՎՈՐՈՒԹՅՈՒՆ 9 հատ լուսատու	ԼՈՒՍԱՎՈՐՈՒԹՅՈՒՆ 5 հատ լուսատու	ԼՈՒՍԱՎՈՐՈՒԹՅՈՒՆ 5 հատ լուսատու	ԼՈՒՍԱՎՈՐՈՒԹՅՈՒՆ 6 հատ լուսատու	ԼՈՒՍԱՎՈՐՈՒԹՅՈՒՆ 5 հատ լուսատու	ԼՈՒՍԱՎՈՐՈՒԹՅՈՒՆ 5 հատ լուսատու	ԷՎԱԿՈՒԱՑԻՈՆ ԼՈՒՍԱՎՈՐՈՒԹՅՈՒՆ	ԷՎԱԿՈՒԱՑԻՈՆ ԼՈՒՍԱՎՈՐՈՒԹՅՈՒՆ		ՊԱՀԵՍՏ	
ԽՄԲԻ N ԸՍՏ ՀԱՏԱԿԱԳԾԻ		Վ-1	Վ-2	Վ-3	Վ-4	Վ-5	Վ-6	Վ-7	Վ-8			
Pդր.(կՎՏ)		0.5	0.3	0.3	0.4	0.3	0.3	0.2	0.1		–	
Iհաշ.(Ա)		2.2	1.3	1.3	1.7	1.3	1.3	0.9	0.4		–	
ԱՎՏՈՄԱՏ ԱՆՋԱՏԻՉ		10	10	10	10	10	10	10	10		10	
ԴԻՖԵՐԵՆՑԻԱԼ ՀՈՍԱՆՔԻ ԱՆՋԱՏԻՉ												

Ն.Գ.Ճ.	Հ.ՅԱՐՈՒԹՅՈՒՆՅԱՆ		ՕԲ.ԱՆՎԱՆՈՒՄԸ ԱՐՇԱԼՈՒՅՍ ՀԱՄԱՅՆՔԻ ՄԱՆԿԱՊԱՐՏԵԶԻ ՎԵՐԱԿԱՌՈՒՑՈՒՄ	«ԱՍՔՄԵԴ դիզայն» ՍՊԸ		
ՆԱԽԱԳԾԵՑ	Ս ԲԵՐԲԵՐՅԱՆ					
			ԹԵՐԹԻ ԱՆՎԱՆՈՒՄԸ	ՕԲՅԵԿՏ	02/15	
			ՎՎ1 վահանակի հաշվարկային սխեմա	ԹԵՐԹ	էՏ -9	ՓՈՒԼ ԱԳ
ՊԱՏՎԻՐԱՏՈՒ՝				ԹԵՐԹԵՐ	15	